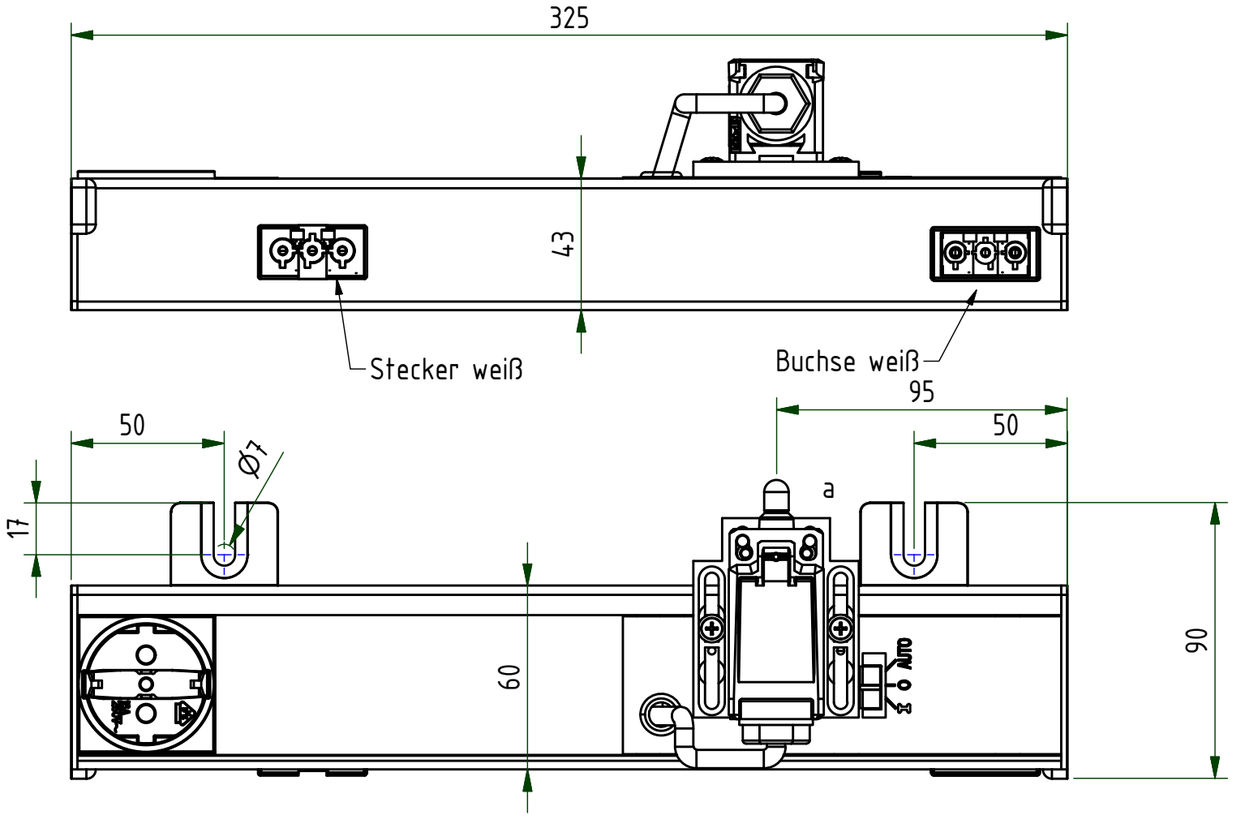

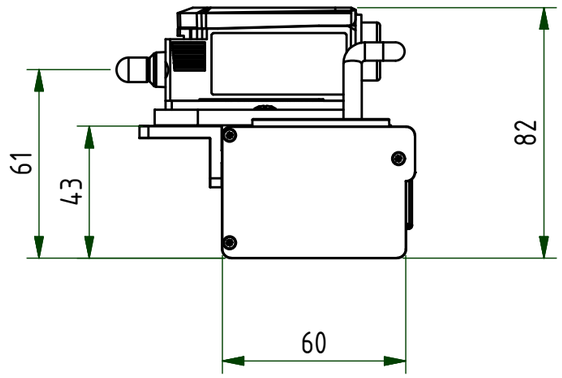

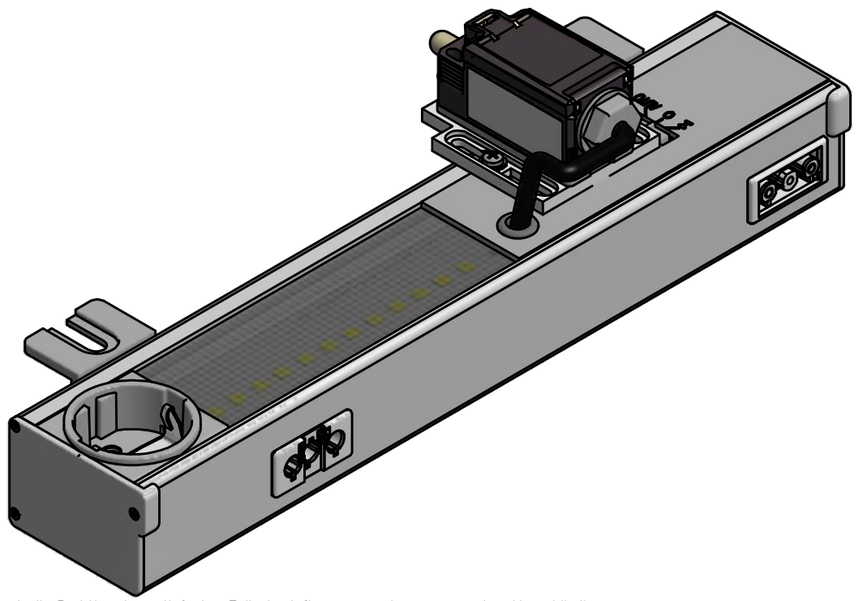

Technische Änderungen, die weder die Qualität noch die Funktion der gelieferten Teile beeinflussen, werden von uns ohne Vorankündigung vorgenommen.

Index	Anzahl	Proj.-Nr.	Ausg.Datum	Name		Datum	Name
a	1	Neuer Türschalter	11.05.2024	Bastian	Bearb.	4.5.2021	Bastian
					Norm		

CAD
Änderungen nur mit CAD zulässig

MaBstab: 1:2

FreimaBtoleranz: DIN ISO 2768 mittel

Werkstoff: Verbund

Gewicht: kg

Benennung: LED-A 325-SK-E-R-VX

Kundenzeichnung

Format: A3

Zeichnungsnummer: 109846

Index: a

Blatt 1 von 1 Ursprungszeichnung: 01-054-xxx

Diese Unterlage ist unser Eigentum.Alle Rechte daran behalten wir uns vor.Jede Vervielfältigung,Verwendung oder Mitteilung an dritte Personen ist unzulässig,soweit nicht vorher ausdrücklich zugestanden.Zuwiderhandlungen verpflichten zum Schadenersatz und können strafrechtliche Folgen haben(UhrG,UWG, BGB).für den Fall beabsichtigter Anmeldung zum Patent der DGBM werden alle Rechte vorbehalten.

RICHTER