

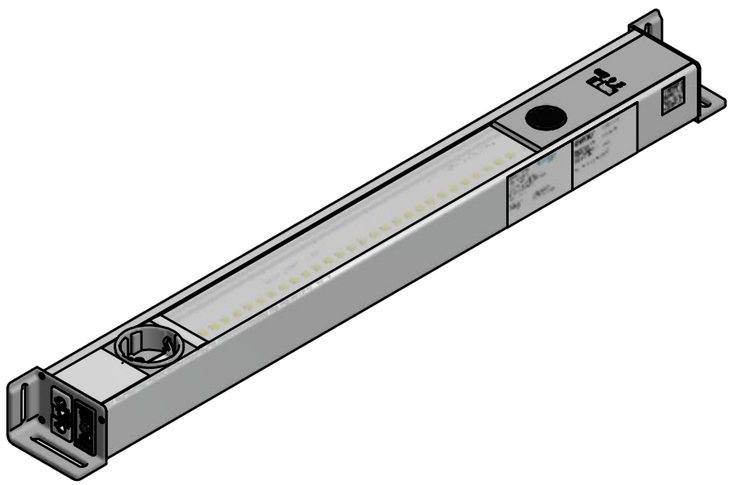

D

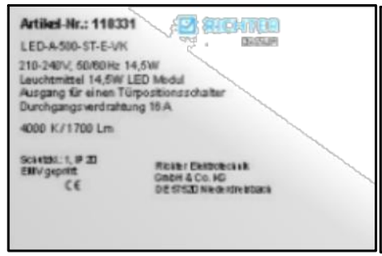



					CAD Änderungen nur mit CAD zulässig		MaBstab 1:2 1:4	FreimaBtoleranz DIN ISO 2768 mittel	
						Datum	Name	Werkstoff	Gewicht
a	1	Aufkleber hinzugefügt	5.3.2023	Bastian	Bearb.	15.10.2022	Bastian		kg
Index	Anzahl	Proj.-Nr.	Ausg.Datum	Name	Norm				

Benennung: LED-A 500-ST-E-VK

Format: A3

Diese Unterlage ist unser Eigentum.Alle Rechte daran behalten wir uns vor.Jede Vervielfältigung,Verwendung oder Mitteilung an dritte Personen ist unzulässig,soweit nicht vorher ausdrücklich zugestanden.Zuwiderhandlungen verpflichten zum Schaden-ersatz und können strafrechtliche Folgen haben(UhrG,UWG, BGB).für den Fall beabsichtigter Anmeldung zum Patent der DGBM werden alle Rechte vorbehalten.

RICHTER

Zeichnungsnummer: 110331

Index: a

Blatt 1 von 1 Ursprungszeichnung:

Technische Änderungen, die weder die Qualität noch die Funktion der gelieferten Teile beeinflussen, werden von uns ohne Vorankündigung vorgenommen.