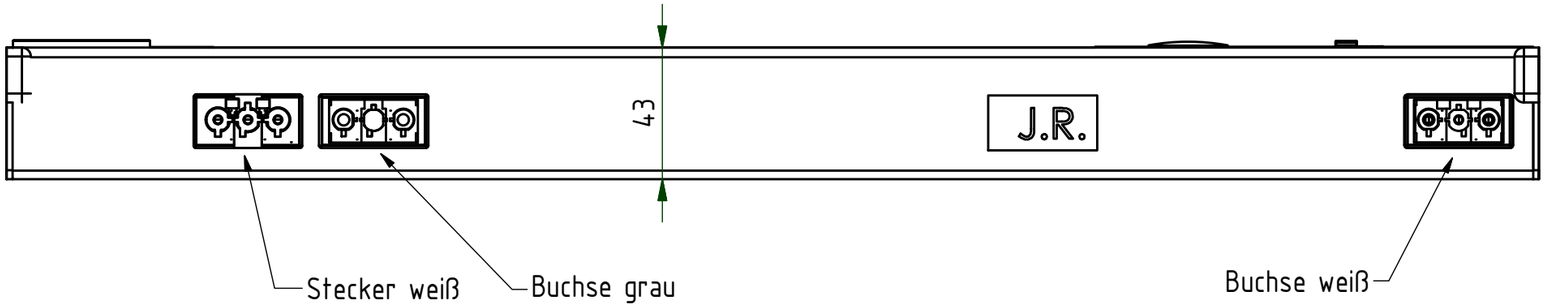

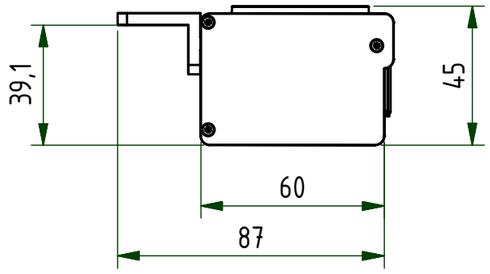

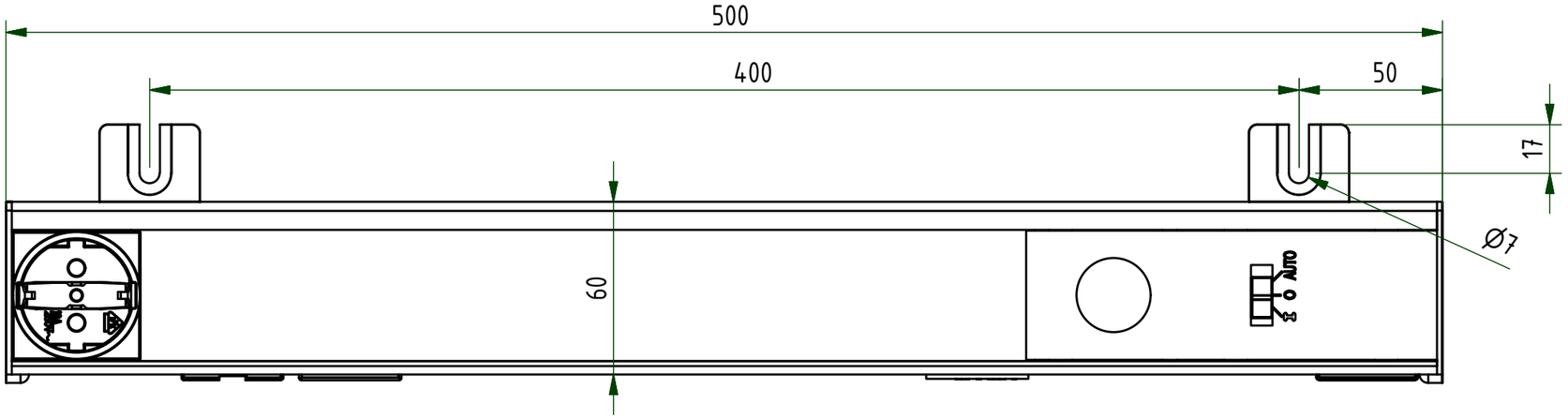

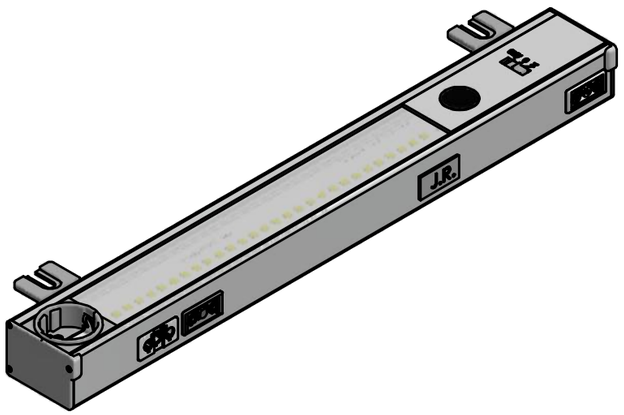

RAL 7035 strukture

210-240V

					CAD Änderungen nur mit CAD zulässig		MaBstab 1:2 1:4	FreimaBtoleranz DIN ISO 2768 mittel
						Datum	Name	Werkstoff / Gewicht
					Bearb.	08.02.2021	Bastian	kg
Index	Anzahl	Proj.-Nr.	Ausg.Datum	Name	Norm			

Benennung: LED-A 500-ST-E-R-VX

Format: A3

Zeichnungsnummer: 110040

Index

Blatt 1 von 2 Ursprungszeichnung: 01-054

Diese Unterlage ist unser Eigentum.Alle Rechte daran behalten wir uns vor.Jede Vervielfältigung,Verwendung oder Mitteilung an dritte Personen ist unzulässig,soweit nicht vorher ausdrücklich zugestanden.Zuwiderhandlungen verpflichten zum Schadenersatz und können strafrechtliche Folgen haben(UhrG,UWG, BGB).für den Fall beabsichtigter Anmeldung zum Patent der DGBM werden alle Rechte vorbehalten.

RICHTER

Technische Änderungen, die weder die Qualität noch die Funktion der gelieferten Teile beeinflussen, werden von uns ohne Vorankündigung vorgenommen.