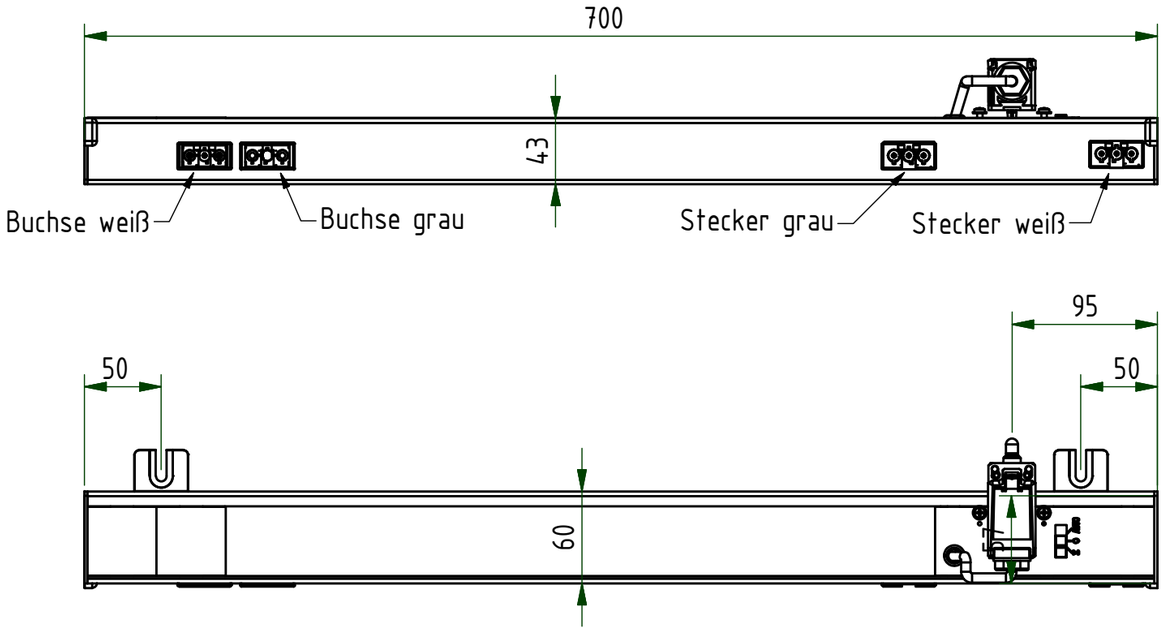

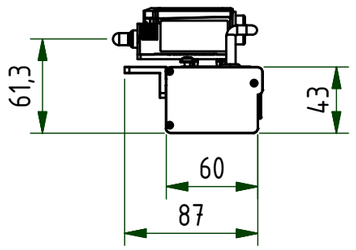

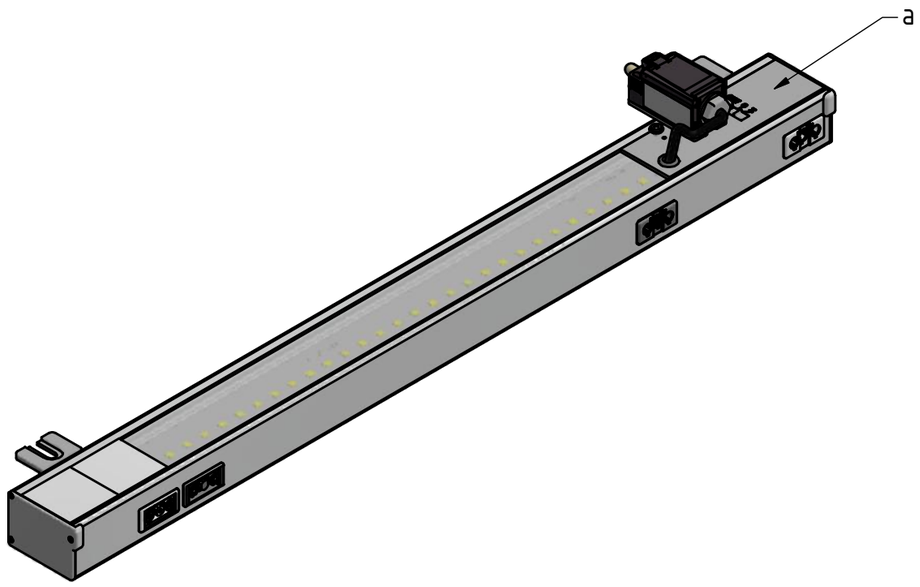

					CAD Änderungen nur mit CAD zulässig			MaBstab 1:4	FreimaBtoleranz DIN ISO 2768 mittel
						Datum	Name	Werkstoff	Gewicht
a	1	Abd-geändert	27.07.2024	Bastiabn	Bearb.	30.03.2022	Bastian		kg
Index	Anzahl	Proj.-Nr.	Ausg.Datum	Name	Norm				

Benennung

LED-A 700-SK-PK-E-R-VX-24V-UL

Format A3

Diese Unterlage ist unser Eigentum.Alle Rechte daran behalten wir uns vor.Jede Vervielfältigung,Verwendung oder Mitteilung an dritte Personen ist unzulässig,soweit nicht vorher ausdrücklich zugestanden.Zuwiderhandlungen verpflichten zum Schadenersatz und können strafrechtliche Folgen haben(UhrG,UWG, BGB).für den Fall beabsichtigter Anmeldung zum Patent der DGBM werden alle Rechte vorbehalten.

RICHTER

Zeichnungsnummer 111048

Index a

Blatt 1 von 1 Ursprungszeichnung: 01-054

Technische Änderungen, die weder die Qualität noch die Funktion der gelieferten Teile beeinflussen, werden von uns ohne Vorankündigung vorgenommen.