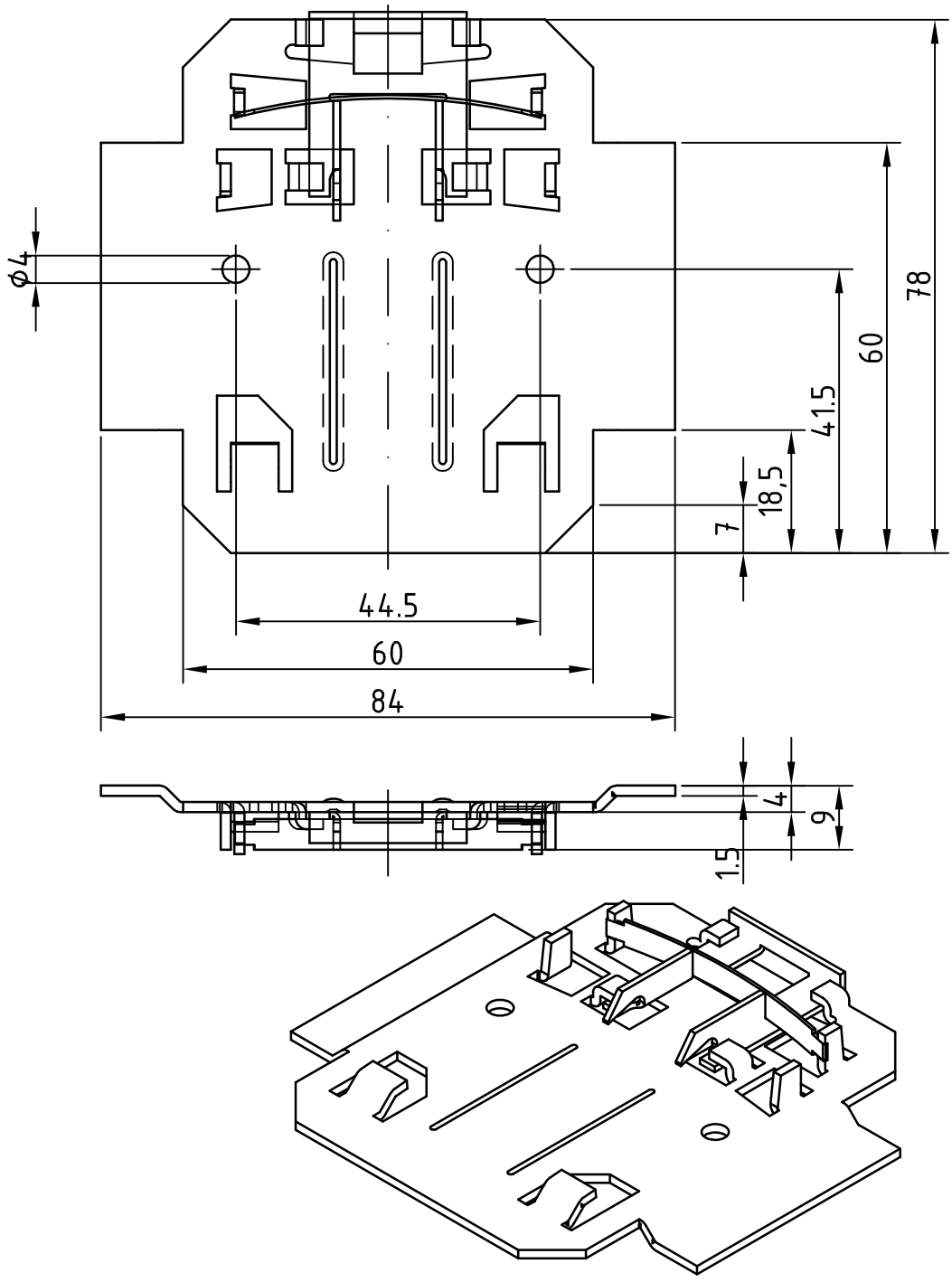

					CAD Änderungen nur mit CAD zulässig			MaBstab 1:1 –	FreimaBtoleranz DIN ISO 2768 mittel
						Datum	Name	Werkstoff –	
–	–	–	–	–	Bearb.	28.01.06	Thiel		
Index	Anzahl	Proj.-Nr.	Ausg.Datum	Name	Norm	–	–		

Benennung

Halter – 04

Format: A4

Diese Unterlage ist unser Eigentum.Alle Rechte daran behalten wir uns vor.Jede Vervielfältigung,Verwendung oder Mitteilung an dritte Personen ist unzulässig,soweit nicht vorher ausdrücklich zugestanden.Zuwiderhandlungen verpflichten zum Schadenersatz und können strafrechtliche Folgen haben(UhrG,UWG, BGB).für den Fall beabsichtigter Anmeldung zum Patent der DGBM werden alle Rechte vorbehalten.

Richter Elektrotechnik

Zeichnungsnummer: 07-001-04-KZ Halter – 04

Index: –

Blatt – von –